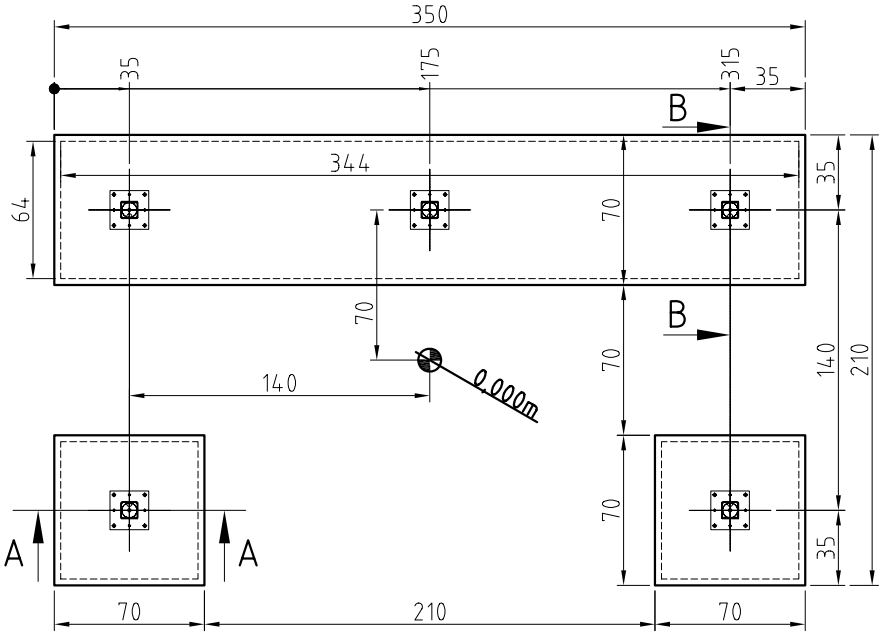

Schnitt B-B

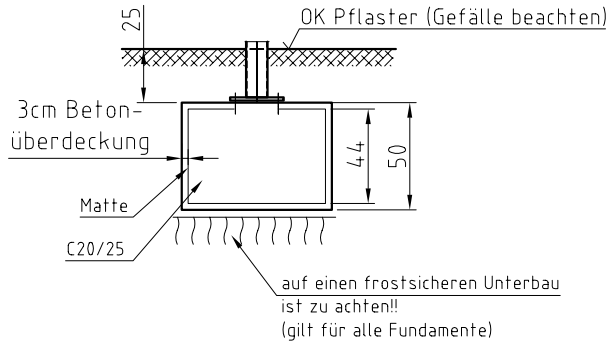

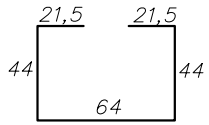

Matte Q188A
344x195 (1 Stück)

Schnitt A-A

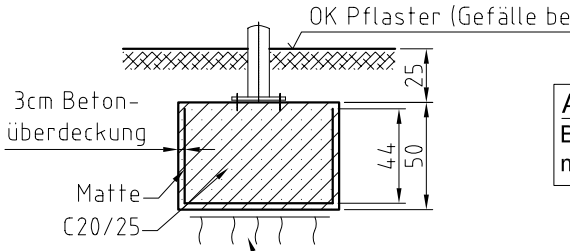

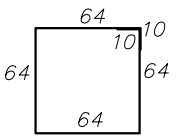

Matte Q188A - 276x44 (2 Stück) gebogen!
Matte Q188A - 64x64 (2 Stück)

Achtung!
Bei Gefälle im Baubereich Rücksprache mit Fa. MHB GmbH notwendig!!

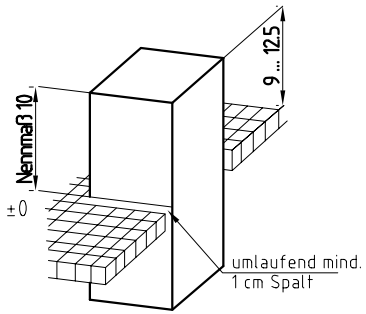

Gründung gilt für folgende Bodenbeschaffenheit:
Schluff gering plastisch Wichte = 17,5 kN/m³, Wichte unter Auftrieb = 9,5 kN/m³,Bodengruppe **HZ**, Reibungswinkel =28°, Kohäsion = 10 kN/m² oder besser.

Beachte!
Im Falle einer Abweichung der Baugrundverhältnisse die ungünstiger von den Annahmewerten zur Berechnung sind, ist der Auftraggeber bzw. der Tragwerksplaner in Kenntnis zu setzen.

Maßangaben in cm

(Verwendungsbereich)				(Zul. Abw.)		(Oberfl.)	Maßstab 1:25	(Gewicht)
							(Werkstoff, Halbzeug) (Rohteil-Nr) (Modell- oder Gesenk-Nr)	
					Datum	Name	FGU MHB-Futural-R1400 2 Feld / D1780 / DG2200 / SW1400	
				Bearb.	27.05.15			
				Gepr.				
				Norm				
				MHB GmbH Fürstenwalde			Fundament (-250 OKFF)	Blatt
-								Blätter
Zust	Änderung	Datum	Name	Ursprung			Ersatz für:	Ersatz durch: